GARDEN & POOL CENTRUM

PRÍRUČKA POUŽÍVATEĽA

DÔLEŽITÉ POKYNY BEZPEČNOSTI

Pred inštaláciou a použitím tohto výrobku si starostlivo prečítajte všetky pokyny a postupujte podľa nich.

Krystal Clear™

Filtračná pumpa Model 604

220 - 240 V~, 50 Hz, 45 W

Hmax 1.0 m, H min 0.19 m, IPX5/IPX7
Max. teplota vody 35 °C

Len pre ilustračné účely.

Nezabudnite vyskúšať aj ostatné skvelé výrobky fy. Intex: bazény, ich príslušenstvo, bazény a domáce hračky, nafukovačky a člny dostupné u našich dodávateľov resp. na web-e.
Kvôli politike neustáleho vylešovania produktov si fa Intex vyhradzuje právo zmeniť parametre a vzhľad čo môže bez upozornenia vyústiť do aktualizácie návodu na použitie.

INTEX®

OBSAH

Upozornenia 3

Popis súčastí 4

Pokyny na zostavenie 5-7

Údržba 7-8

Starostlivosť o bazén a chemikálie 8

Dlhotrvajúce uskladnenie 8

Sprievodca pri odstraňovaní problémov 9

Časté problémy s bazénom 10

Všeobecná ochrana vody 10

Obmedzená záruka 11

DÔLEŽITÉ PRAVIDLÁ BEZPEČNOSTI

Pred inštaláciou a použitím tohto výrobku si starostlivo prečítajte všetky pokyny a riaďte sa nimi.

PREČÍTAJTE A RIAĎTE SA TÝMTO NÁVODOM

⚠ UPOZORNENIE

• Kvôli zníženiu rizika zranenia zabráňte deťom používať tento výrobok. Pri deťoch a postihnutých vždy zabezpečte dozor.
• Deti sa musia zdržiavať mimo dosahu tohto výrobku a el. napájacích káblov.
• Deti by sa nemali hrať s týmto zariadením. Čistenie a užívateľská údžba deťmi by sa nemala vykonávať bez dozoru.
• Toto zariadenie smú používať deti od 8 rokov a osoby so zníženými fyzickými, zmyslovými alebo mentálnymi schopnosťami alebo nedostatkom skúseností a znalostí za podmienky, že im bol daný dohľad alebo boli oboznámení s používaním zariadenia bezpečným spôsobom a chápu riziká jeho používania
• Zostavovanie a rozoberanie zariadenia sa musí vykonávať len dospelými osobami.
• Riziko úrazu el. prúdom. Tento výrobok pripájajte len k uzemnenej zásuvke chránenej prúdovými chráničmi (GFCI, RCD). Ak nedokážete overiť, či je zásuvka chránená pomocou GFCI/RCD, kontaktujte kvalifikovaného elektrikára. Nechajte si nainštalovať GFCI/RCD, ktorý má predpísanú hodnotu el. prúdu nepresahujúcu 30mA, kvalifikovaným elektrikárom. Nepoužívajte prenosný prúdový chránič (PRCD).
• Pred odstránením, čistením, obsluhovaním resp. akýmkoľvek prestavovaním tohto výrobku ho vždy odpojte z el. siete.
• Po inštalácii výrobku musí byť k zásuvke zabezpečený prístup.
• Elektrický kábel nezakopávajte do zeme. El. káble umiestnite tak, aby nedošlo k ich poškodeniu kosačkami na trávu, nožnicami na živé ploty a inými zariadeniami.
• Napájací kábel sa vymeniť nedá. Ak dôjde k jeho poškodeniu zariadenie by malo byť vyradené.
• Kvôli zníženiu rizika úrazu el. prúdom nepoužívajte k pripojeniu jednotky k el. zdroju predlžovacie káble, časové spínače, zásuvkové adaptéry resp. prevodníky; použite vhodne umiestnený el. vývod.
• Nepokúšajte sa tento výrobok zapájať resp. odpájať kým stojíte vo vode alebo máte vlhké ruky.
• Výrobok udržiavajte vo vzdialenosti viac než 2 m od bazéna. (platí iba pre Francúzsko).
• Zásuvku tohto výrobku udžiavajte vo vzdialenosti viac než 3,5 m od bazéna.
• Umiestnite tento výrobok ďalej od bazéna tak, aby sa deťom zabránilo v skoku naň a priblíženiu sa k bazénu.
• Nepracujte s týmto zariadením, ak sú v bazéne ľudia.
• Tento výrobok je určený len pre rozkladacie bazény. Nepoužívajte ho pri permanentne inštalovaných bazénoch. Rokladací bazén je konštruovaný tak, aby sa kvôli uskladneniu dal ľahko rozobrať a znovu zostaviť do pôvodnej podoby.
• Tento výrobok sa má používať len na účely popísané v manuáli!

NERIADENIE SA TÝMITO UPOZORNENIAMI MÔŽE VIESŤ K POŠKODENIU MAJETKU, ÚRAZU EL. PRÚDOM, ZAPLETENIU RESP. INÝM VÁŽNYM ZRANENIAM RESP. SMRTI.

Uvedené produktové upozornenia, pokyny a bezpečnostné pravidlá reprezentujú niektoré všeobecné riziká vodných rekreačných zariadení a nepopisujú všetky rizikové a nebezpečné prípady. Pri užívaní si vodných aktivít vás prosíme: používajte zdravý rozum a triezvy úsudok.

TENTO NÁVOD USCHOVAJTE

POPIS SÚČASTÍ

Predtým, než váš výrobok zostavíte, prosíme strávte niekoľko minút pri kontrole obsahu a oboznámte sa so všetkými súčiastkami.

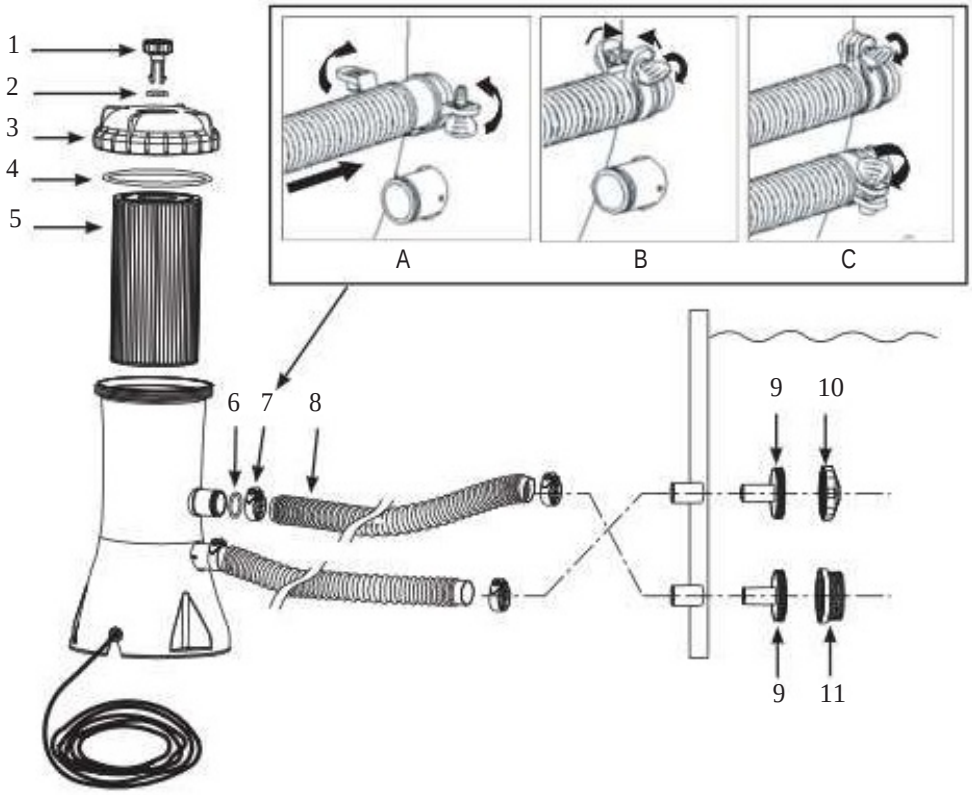

POZN.: Náčrty len pre ilustračné účely. Skutočný výrobok sa môže odlišovať. Nie je v mierke.

REF. Č.	POPIS	MN.	NÁHR. DIEL Č.
1	ODVZDUŠŇOVACÍ VENTIL	1	10460
2	O-KRÚŽOK VENTILU	1	10264
3	KRYT SO ZÁVITOM	1	10459
4	PLOMBA KRYTU	1	10325
5	NÁPLŇ FILTRA (59900)	1	
6	PLOMBA HADICE	2	10134
7	PRÍCHYTKA HADICE	4	11489
8	HADICA	2	10116 (FR:10399)
9	KONEKTOR FILTRA	2	11070
10	HUBICA ÚSTIA BAZÉNA	1	11071
11	SITO FILTRA	1	11072

Pri kúpe súčiastok sa uistite, že správne uvádzate číslo modelu a čísla súčiastok.

GARDEN & POOL CENTRUM

NÁVOD NA INŠTALÁCIU

Pred naplnením bazéna vodou a chemikáliami sa uistite, že máte prístup k vode.
DÔLEŽITÉ: Táto filtračná pumpa je dodávaná s ventilom na uvoľnenie vzduchu (1) otvorte (ak je nutné uvoľnite ventil). NEODSTRAŇUJTE ventil, až kým neprídete ku KROKU č.8. Ak sa nebudete riadiť týmito pokynmi, vzduch zostane v lôžku filtra; motor bude bežať naprázdno,bude hlučný a nebude fungovať správne.

1. Najprv zostavte nadzemný bazén. Starostivo sa riaďte pokynmi na inštaláciu.
2. Umiestnite filtračnú pumpu na dĺžku hadice od steny bazéna tam, kde "trčí" dolné čierne vyčnievajúce pripojenie hadice.
3. Vložte spojku hubice (9 & 10) do hore vyčnievajúcich spojení hadice. Následne vložte spojku filtra (9 & 11) do spojení nižšie vyčnievajúcich spojení hadice. Na hadici (8) pri dosadení filtrov do jej ústí tieto vyčnievajú.
4. Do prípojov filtračnej pumpy sa majú pripojiť dve hadice. Pomocou príchytky hadice (7), upevnite jednu z hadíc (8) k nižšie vyčnievajúcemu prípoju hadice (označenému "+" na obložení bazéna) a k vyššie umiestnenému prip. pumpy (ozn. "+").
5. Pripojte druhú hadicu k zostávajúcemu vyššie vyčnievajúcemu prip. hadice a k nižšie umiestnenému pripojeniu pumpy. Uistite sa že všetky príchytky hadice (7) sú utiahnuté.
6. Krúťte krytom so závitom filtračnej pumpy (3) v smere hodinových ručičiek a uistite sa, že je utiahnutý "napevno".Na zatiahnutie krytu používajte len svoje ruky. Nezaťahujte pomocou klieští.
7. Naplňte bazén na úroveň hladiny 1-2 palcov nad najvyšším pripojením. Voda bude automaticky stekať dole do pumpy.
8. Ak z ústia ventilu začne vytekať voda, zaskrutkujte ventil naspäť do krytu lôžka filtra. Ventil príliš nezaťahujte. POZN.: Odvzdušnenie je nutné k tomu, aby unikol vzduch akonáhle sa lôžko filtra zaplní vodou.
9. Pripojte filtračnú pumpu k zásuvke el.napájania. Filtračná pumpa už teraz filtruje vodu.

⚠ UPOZORNENIE

Riziko úrazu el. prúdom. Tento výrobok pripájajte len k uzemnenej zásuvke chránenej prúdovými chráničmi (GFCI, RCD). Ak nedokážete overiť, že zásuvka je chránená pomocou GFCI/RCD, kontaktujte kvalifikovaného elektrikára. Nechajte inštalovať GFCI/RCD, majúceho predpísanú hodnotu el. prúdu nepresahujúcu 30mA, kvalifikovaným elektrikárom,. Nepoužívajte prenosný prúdový chránič (PRCD).

10. Používajte filtračnú pumpu až dovtedy, kým sa nedosiahne požadovaná čistota vody.

NÁVOD NA INŠTALÁCIU (pokr.)

⚠ UPOZORNENIE

Umiestnite tento výrobok ďalej od bazéna tak, aby sa deťom zabránilo v skoku naň a priblíženiu sa k bazénu.

Pri prehliadke a výmene náplne filtra odpojte el.kábel, odskrutkujte hubicu prívodu bazéna (10) a sitko filtra (11) od prívodov filtra a pred servisnými zásahmi do filtra, vložte klobúčkové vložky do ústia konektorov filtra. Po zásahu otvorte vzduchový ventil, odstráňte vložky, nechajte vzduch uniknúť cez ventil pred jeho opätovným utiahnutím a nasaďte späť hubicu (10) a sitko (11). Pumpa je znovu pripravená na čerpanie vody a môže sa zapnúť.

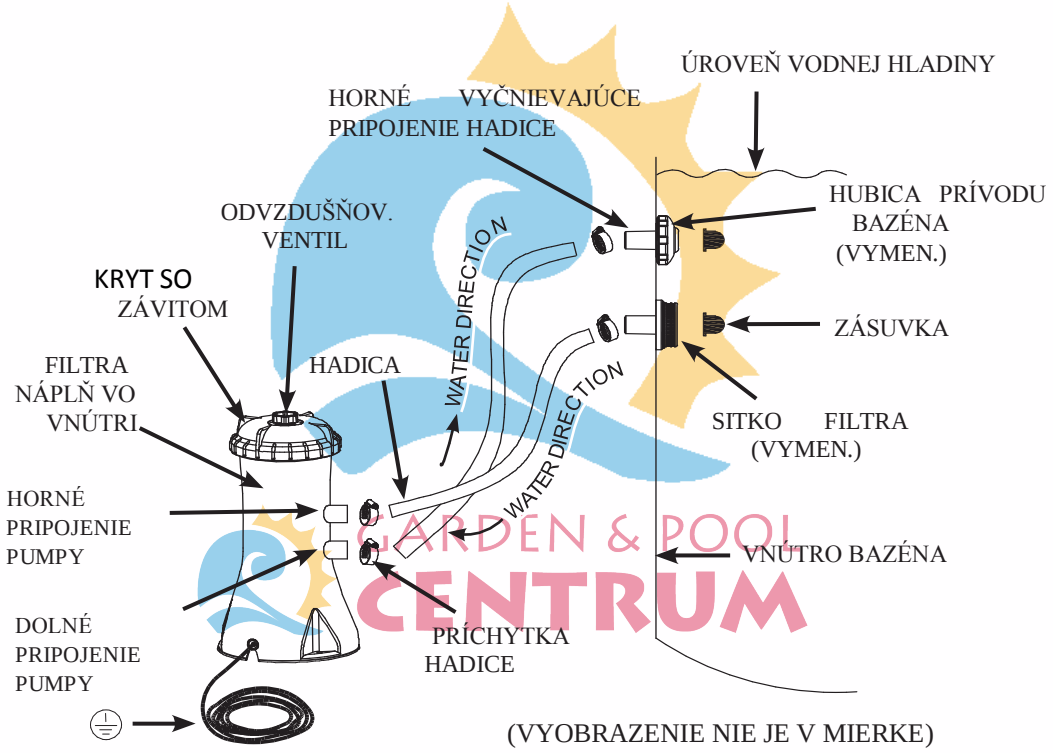

Návod na inštaláciu poskytuje informácie o požiadavkách predpísaných pre elektrickú inštaláciu a mal by obsahovať zmienku o národných normách zapájania elektrických obvodov.

MOŽNOSŤ STACIONÁRNEJ MONTÁŽE FILTRAČNEJ PUMPY

Na spodku základnej dosky filtračnej pumpy sú umiestené tri montážne diery. Tieto diery pre montáž sú potrebné z toho dôvodu, že normy rôznych krajín, najmä v rámci EU, požadujú aby filtračná pumpa bola bezpečne pripevnená k zemi resp. k základovej doske v permanentnej polohe. Tieto tri diery sú vyrobené do trojuholníka a vo vzájomnej vzdialenosti 135mm.
Diery majú priemer 7mm.
Na zabránenie náhodnému spadnutiu sa filtračná pumpa dá pripevniť k cementovej základni resp. na drevenú konštrukciu. Celková hmotnosť zostavy nesmie byť väčšia než 18kg. Nasledovné obrázky ukazujú dva možné spôsoby montáže.

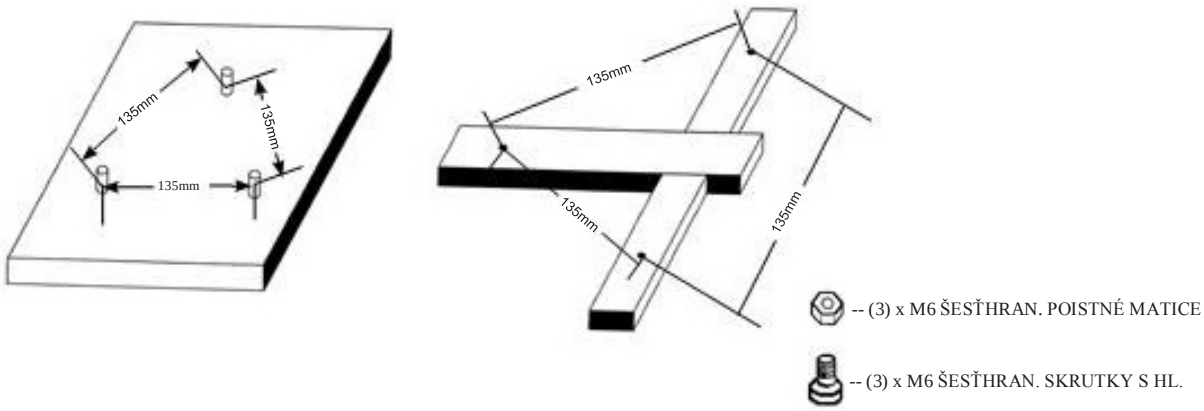

ČISTENIE RESP. VÝMENA FILTRAČNÝCH NÁPLNÍ

Výmena náplne filtra sa odporúča prinajmenej každé 2 týždne.

1. Uistite sa, že filračná pumpa nie je v prevádzke. Odpojte el. kábel.
2. Aby ste zabránili vode unikať z bazéna, odskrutkujte hubicu prívodu bazéna(10) a sítko filtra (11) z konektorov filtra a vložte do nich klobúčikové ucpávky.
3. Otáčavým pohybom doľava odstráňte kryt so závitom (3) a plombu krytu (4). Dajte pozor a neodtrhnite z krytu plombu (4).
4. Odstráňte náplň filtra (5) a vyčistite ho. Filter sa môže čistiť pomocou rozprašovača vodnej hadice.
5. Starostlivo zvážte či je naozaj potrebné vymeniť náplň.
6. Náplň potom vráťte na jej úložné miesto vo filtri.
7. Vráťte naspäť plombu (4) a kryt (3) na ich pôvodné miesta. Utiahnite kryt so závitom (3) iba ručne, jeho otáčaním do prava.
8. Po servise otvorte ventil na uvoľnenie vzduchu, ostráňte ucpávky, umožníte vzduchu uniknúť pred opätovným utiahnutím ventilu a znovu nasaďte hubicu prívodu bazéna (10) a sítko filtra(11). Pumpa je znovu pripravená na znovučerpanie vody a môže sa zapnúť.

STAROSTLIVOSŤ O BAZÉN A CHEMIKÁLIE

- Na udržiavanie vody čírej a hygienicky čistej si všetky bazény vyžadujú starostlivosť. S vhodnou chem. kontrolou môže váš filter k tomu napomôcť. Pre ďalšie pokyny týkajúce sa správneho použitia chlóru, prísad na ničenie rias navštívte svojho predajcu bazénov a iných chem. Činiteľov potrebných pre dosiahnutie a udržiavanie čistej vody.
- Udržujte chemikálie do bazéna mimo dosahu detí.
- Počas kúpania v bazéne nenalievajte do neho chemikálie . Môže dôjsť k podráždeniu pokožky alebo očí.
- Denná kontrola pH a chem. úpravy vody je veľmi dôležitá a nemôže byť precenená. Je potrebné udržiavanie koncentrácie chlóru, rias a hladiny pH pri napustení bazéna rovnako ako aj počas sezóny. Pre pokyny navštívte miestny obchod s bazénmi.
- Prvé sezónne naplnenie bazéna môže spôsobiť, že poloslaná voda bude vyžadovať ďalšie prísady a zmeny filtra. Nedovoľte nikomu plávať v bazéne, kým sa hladina pH neustáli. Pre ďalšie pokyny navštívte miestny obchod s bazénmi.
- Majte vždy po ruke náhradné filtračné náplne. Náplne vymeňte každé dva týždne.
- Pretože deti hrajú v bazéne a špliechajú z neho vodu, takáto chlorinovaná voda môže poškodiť trávniky, záhrady al. kroviny. Trávnaté plochy pod bazénovým obložením budú zničené. Pamätajte na to, že niektoré druhy tráv môžu prerastať cez obloženie.
- Doba prevádzky filtra závisí od veľkosti bazéna, počasia a úrovne používania. Experimentujte s rôznymi dobami prevádzky, aby ste tak dosiahli číru a čistú vodu.

⚠ POZOR

Roztoky s koncentrovaným chlórom môžu poškodiť obloženie bazéna. Vždy sa riaďte pokynmi výrobcu a zdravotnými a rizikovými upozorneniami.

DLHODOBÉ SKLADOVANIE

1. Pred vyprázdnením vášho bazéna z dôvodu dlhodobého uloženia resp. premiestnenia sa uistite, že voda odteká do vhodnej nádrže mimo domu. Overte si miestne právne úpravy kvôli špecifickým smerniciam týkajúcim sa zaobchádzania s vodou z bazéna.
2. Teraz vypustite z bazéna vodu.
3. Keď je bazén prázdny, odpojte všetky hadice (8) z bazéna a filtračnej pumpy, jednoducho postupujte opačne ako pri zostavovaní.
4. Odstráňte náplň filtra ako je ukázané v časti Čistenie náplne filtra, kroky 2 až 4.
5. Odstráňte hubicu a spojky filtra zo steny bazéna. Do ústia hadice vložte upchávky zo steny bazéna. Pred odstránením uvoľnite úchytky (7) zaisťujúce konektory filtra (9).
6. Z lôžka filtračnej pumpy vysušte všetku vodu.
7. Časti filtračnej pumpy a hadice nechajte dostatočne vysušiť na voľnom vzduchu.
8. V závislosti od používania náplne (5) môže byť potrebná na ďalšie obdobie nová náplň preto si nechajte náhradnú.
9. Natrite plombu krytu (4), O-krúžok odvzdušňovacieho ventilu (2) a plomby hadice (6) vazelínou, čím zachováte ich životaschopnosť počas skladovania.
10. Uskladnite jednotku a príslušenstvo na suchom mieste. Teplota na mieste uskladnenia sa musí pohybovať od 32 stupňov Fahrenheita (0 stupňov Celzia) do 104 stupňov Fahrenheita (40 stupňov Celzia).
11. Na uskladnenie sa dá použiť originálne balenie.

SPRIEVODCA PRI ODSTRAŇOVANÍ PROBLÉMOV

PROBLÉM	PRÍČINA	RIEŠENIE
MOTOR FILTRA NENAŠTARTOVAL	• Motor nie je zapojený. • Obvod GFCI/RCD je preťažený. • Motor je prehriaty a ochrana pred preťažením je vypnutá.	• Kábel filtra musí byť zasunutý do 3-fázovej zásuvky, ktorá je chránená prúdovým chráničom triedy A - GFCI al. RCD. • Resetujte chránič. Ak sa istič obvodu opakovane preťaží, váš el. systém môže byť chybný. Vypnite istič obvodu a zavolajte elektrikára. • Nechajte motor vychladnúť.
FILTER NEČISTÍ BAZÉN	• Nevhodné úrovne konc. chlóru resp. pH. • Náplň filtra je zašpinená. • Poškodená náplň. • Príliš špinavý bazén. • Stena sitka zabraňuje v prietoku vody.	• Upravte úroveň konc. chlóru a pH. Kontaktujte vaše miestne obchodné zastúpenie pre bazény. • Vyčistite alebo vymeňte náplň. • Skontrolujte náplň, či nemá dierky. Ak je poškodená, tak ju vymeňte. • Použite filter na dlhšiu dobu. • Vyčistite stenu sitka v prívode.
FILTR. PUMPA NEPUMPUJE VODU RESP. TOK JE VEĽMI POMALÝ	• Zapchatý resp.vytečený prívod. • Únik vzduchu na prívodnej hadici. • Vodný kameň al. nahromadené nečistoty na náplni. • Príliš zašpinený bazén. • Špinavá náplň filtra. • Opačne pripojenie hubice a filtra. .	• Odstráňte akékoľvek prekážky v prívodnej hadici jej vyprázdnením do vnútra steny. • Utiahnite uchýtky hadice, skontrolujte hadice či nedošlo k poškodeniu, skontrolujte hladinu. • Vymeňte náplň filtra. • Čistite častejšie náplň filtra. • Nasaďte hubicu do hornej polohy prívodu bazéna a filter do nižšej polohy vývodu bazéna.
PUMPA NEPRACUJE	• Nízka úroveň vodnej hladiny. • Stena filtra je upchatá. • Únik vzduchu na prívodnej hadici. • Chybný motor resp. koleso je zaseknuté. • Vzduch uviaznutý v komore náplne.	• Napustite bazén. • Vyčistite steny filtra v prívode bazéna. • Utiahnite úchytky hadice, skontrolujte či je poškodená hadica. • Očistite od vetvičiek a listov v prívodnej hadici. • Otvorte uvoľňovací ventil na vrchu pumpy.
VRCHNÝ KRYT PRESAKUJE	• Chýba O-krúžok. • Kryt resp. odvzdušňovací ventil nie je utiahnutý.	• Odstráňte kryt a skontrolujte O-krúžok. • Utiahnite kryt resp. ventil (Manuálne).
HADICA PRESAKUJE	• Príchytky nie sú dobre osadené. • Zle dosadajúci O-krúžok hadice pri jej pripojení. • Prasknutá hadica.	• Utiahnite resp. vymeňte príchytky. • Vložte o-krúžok naspäť do drážky. • Vymeňte hadicu za novú.
UZAVRETÝ VZDUCH	• Zvyškový vzduch v lôžku pumpy a v prívodnej hadici.	• Otvorte odvzdušňovací ventil, zdvihnite hadicu nižšieho prívodu až kým z ventilu nezačne vytekať voda, potom ho zavrite.

DÔLEŽITÉ

Ak stále problém pretrváva, obráťte sa prosím na vaše Oddelenie služieb zákazníkom.
Pozri separátny leták "Autorizované servisné strediská".

ČASTÉ PROBLÉMY S BAZÉNOM

PROBLÉM	POPIS	PRÍČINA	RIEŠENIE
RIASY	• Zazelenalá voda. • Zelené al. čierne škvrny na obložení. • Obloženie bazéna je klzké a/al. zapácha.	• Je potrebné upraviť hl. konc. chlóru a pH.	• Rýchlo a náhle vodu zachlórujte. Upravte pH na úroveň odporúčanú predajcom. • Povysávajte spodok bazéna. • Udržiavajte vhodnú hl. konc. chlóru.
FAREBNÁ VODA	• Voda zmodrá, zhnedne al.ztmaví, keď prvýkrát príde do styku s chlórom.	• Meď, železo al. mangán vo vode bol zoxidovaný prídavným chlórom. To sa stáva často.	• Upravte úroveň pH na odporúčané hodnoty. • Filtrujte, až kým nie je voda čistá. • Náplň často prečisťujte.
SUSPENZNÁ LÁTKA VO VODE	• Voda je mútna resp. zabielená.	• "Tvrdá voda" spôsobená príliš vysokou úrovňou pH. • Konc. chlóru je nízka. • Cudzie látky vo vode.	• Upravte úroveň pH. Po radu sa obráťte na vášho predajcu. • Upravte hl. konc. chlóru. • Vyčistite alebo vymeňte filter.
PRÍLIŠ NÍZKA HLADINA VODY	• Hladina vody je nižšia než predchádzajúci deň.	• Priesak al. diera v podloží bazéna alebo v hadici. • Ventily sú uvoľnené.	• Opravte pomocou sady záplat. • Prstami utiahnite všetky ventily.
USADENINY NA DNE BAZÉNA	• Nečistoty al. piesok na dne bazéna.	• Prílišné používanie pri vychádzaní a vchádzaní.	• Na vyčistenie dna použite vysavač bazéna fy Intex.
NEČISTOTY NA HLADINE	• Listy, hmyz atď.	• Bazén je príliš blízko stromov.	• Použite skimmer fy Intex.

VŠEOBECNÁ VODNÁ BEZPEČNOSŤ

Vodná rekreácia je zábavou aj terapiou zároveň. Samozrejme je spojená s bezprostrednými rizikami zranenia a smrti.Aby ste znížili riziko zranenia sa, prečítajte si a riaďte sa všetkými upozorneniami a pokynmi na výrobku, na balení a vložených v balení. Nezabudnite na to, že upozornenia pre zaobchádzanie s výrobkom, pokyny a ochranné ustanovenia pokrývajú len tie narozšírenejšie riziká vodnej rekreácie, ale nie všetky riziká a nebezpečenstvá.

Ako dodatočné preventívne opatrenie sa tiež oboznámte s nasledujúcimi všeobecnými pokynmi rovnako ako aj s ustanoveniami poskytnutými medzinárodne uznávanými Záchranárskymi organizáciami:

- Vyžadujte sústavný dohľad. Kompetentná dospelá osoba by mala byť poverená ako "plavčík" resp. dozorca, najmä ak sú v bazéne alebo okolo neho deti.
- Naučte sa plávať.
- Urobte si čas a naučte sa podávať prvú pomoc a masáž srdca.
- Poučte a poverte kohokoľvek, kto má dozerať na osoby v bazéne, o potenciálnych rizikách spojených s bazénom a o použití ochranných zariadení ako sú zamknuté dvere, zábrany, atď.
- Poučte všetkých používateľov bazéna, vrátane detí o tom, čo robiť v prípade núdze.
- Pri užívaní si vodných aktivít používajte vždy zdravý rozum a dobrý úsudok.
- Neustále majte na pamäti: Zabezpečte vhodný a neustály dozor.

OBMEDZENÁ ZÁRUKA

Vaša filtračná pumpa Krystal Clear™ bola vyrobená využitím najkvalitnejších materiálov a najzručnejších pracovníkov.Všetky výrobky Intex boli pred opustením továrne starostlivo prezreté a neboli na nich nájdené žiadne závady. Táto obmedzená záruka sa vzťahuje len na filtračnú pumpu Krystal Clear™ a príslušenstvo uvedené nižšie.
Nasledovné ustanovenie je platné iba v rámci členských štátov EU:
Právne obmedzenie stanovené Smernicou 1999/44/EC nebude dotknuté touto zárukou Intex.

Ustanovenia tejto obmedzenej záruky sa vzťahujú len na pôvodného kupujúceho a nie sú prenositeľné. Táto obmedzená záruka je platná počas lehoty uvedenej vyššie vyplývajúcej z dátumu pôvodnej maloobchodnej kúpy. Spolu s týmto návodom si uschovajte váš originálny doklad o nákupe pretože bude požadovaný ako dôkaz a musí byť pripojený k žiadosti o reklamáciu inak je obmedzená záruka neplatná.

Záruka na Filtračnú pumpu Krystal Clear™ - 1 Rok
Záruka na hadice, piestové ventily a fittingy - 180 dní

Ak sa nájde výrobná vada v rámci záručných lehôt uvedených vyššie, prosím kontaktujte patričné Servisné stredisko Intex nachádzajúce sa v zozname "Autorizovaných servisných stredísk". Servisné stredisko posúdi platnosť reklamačného nároku.

PLNENIE ZÁRUKY JE VYMEDZENÉ PODMIENKAMI TEJTO ZÁRUKY A V ŽIADNOM PRÍPADE INTEX, ALEBO ICH AUTORIZOVANÍ PREDAJCOVIA A ZAMESTNANCI NENESÚ ZODPOVEDNOSŤ VOČI ZÁKAZNÍKOVI ALEBO VOČI ŽIADNEJ INEJ STRANE ZA PRIAME ALEBO NÁSLEDNÉ ŠKODY. Niektoré krajiny alebo právne systémy nedovoľujú výnimky alebo obmedzenia na náhodné alebo následné škody, takže vyššie uvedené obmedzenia alebo výnimky sa na Vás nemusia vzťahovať.

Táto obmedzená záruka sa nevzťahuje na prípady škôd spôsobených nedbalosťou, hrubým zachádzaním resp. prevádzkou, nehodou, nesprávnou prevádzkou, nesprávnym napätím alebo prúdom v rozpore s návodom na použitie alebo poškodeniu spôsobeného okolnosťami mimo dosahu Intex, vrátane ale nielen obyčajným používaním a poškodením pôsobením ohňa, záplavy, mrazu, dažďa alebo inými vonkajšími prírodnými silami. Táto obmedzená záruka sa tiež vzťahuje na súčasti a komponenty predávané Intex. Obmedzená záruka nepokrýva neautorizovaní zmeny, opravy alebo demontáž osobami ktoré nepatria k personálu Servisného strediska Intex.

Obmedzená záruka sa taktiež nevzťahuje na to, ak je tento výrobok používa spolu s iným výrobkom, ktorý však nie je fy. Intex pri zostavovaní vášho bazéna.

Škody spôsobené vyliatím vody z bazéna, chemikáliami alebo poškodením vodou nie sú pokryté touto zárukou. Zranenie osôb alebo škoda na majetku nie je pokrytá touto zárukou.